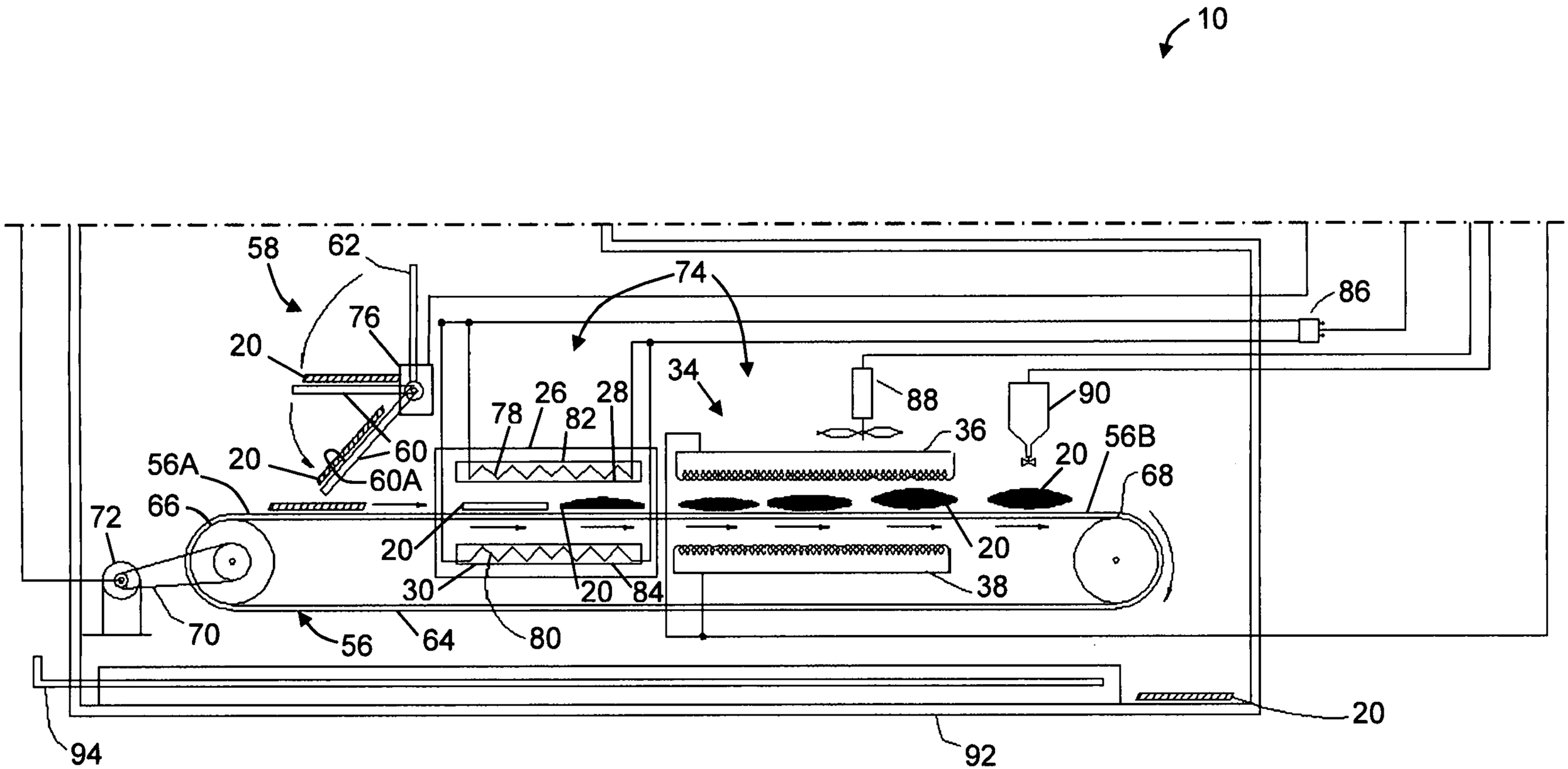
10
58
62
74
86
76
20
34
88
90
26
28
78
82
36
56B
60
20
56A
20
60A
68
66
72
20
20
30
20
84
38
70
56
64
80
20
94
92